| PARÇA KODU<br>PART CODE | PARÇA ADI<br>PART NAME | s ÖLÇÜSÜ<br>s MEASURE | w ÖLÇÜSÜ<br>w MEASURE | h ÖLÇÜSÜ<br>h MEASURE | Malzeme<br>Material | Kaplama / Coating | | |
|---|---|---|---|---|---|---|---|---|
| | | | | | | SN | AG | Nİ |
| TŞB 2556 DP | TOPRAKLAMA KLEMENSİ Ø5.3 =DP= | $0.5_{\pm 0.03}$ | $3.8_{\pm 0.2}$ | $4.2_{+0.2}$ | (CuZn30) Pirinç / Brass | - | - | - |
| TŞB 2556 DPK | TOPRAKLAMA KLEMENSİ Ø5.3 =DPK= | $0.5_{\pm 0.03}$ | $3.8_{\pm 0.2}$ | $4.2_{+0.2}$ | (CuZn30) Pirinç + Kalay / Brass + Sn | + | - | - |
| TŞB 2556 RP | TOPRAKLAMA KLEMENSİ Ø5.3 =RP= | $0.5_{\pm 0.03}$ | $3.8_{\pm 0.2}$ | $4.2_{+0.2}$ | (CuZn30) Pirinç / Brass | - | - | - |
| TŞB 2556 RPK | TOPRAKLAMA KLEMENSİ Ø5.3 =RPK= | $0.5_{\pm 0.03}$ | $3.8_{\pm 0.2}$ | $4.2_{+0.2}$ | (CuZn30) Pirinç + Kalay / Brass + Sn | + | - | - |
| TŞB 2556.80 DP | TOPRAKLAMA KLEMENSİ Ø5.3 (0.80) =DP= | $0.8_{\pm 0.03}$ | $4.1_{\pm 0.2}$ | $4.5_{\pm 0.2}$ | (CuZn30) Pirinç / Brass | - | - | - |
| TŞB 2556.80 DPK | TOPRAKLAMA KLEMENSİ Ø5.3 (0.80) =DPK= | $0.8_{\pm 0.03}$ | $4.1_{\pm 0.2}$ | $4.5_{\pm 0.2}$ | (CuZn30) Pirinç + Kalay / Brass + Sn | + | - | - |
| TŞB 2556.80 RP | TOPRAKLAMA KLEMENSİ Ø5.3 (0.80) =RP= | $0.8_{\pm 0.03}$ | $4.1_{\pm 0.2}$ | $4.5_{\pm 0.2}$ | (CuZn30) Pirinç / Brass | - | - | - |
| TŞB 2556.80 RPK | TOPRAKLAMA KLEMENSİ Ø5.3 (0.80) =RPK= | $0.8_{\pm 0.03}$ | $4.1_{\pm 0.2}$ | $4.5_{\pm 0.2}$ | (CuZn30) Pirinç + Kalay / Brass + Sn | + | - | - |

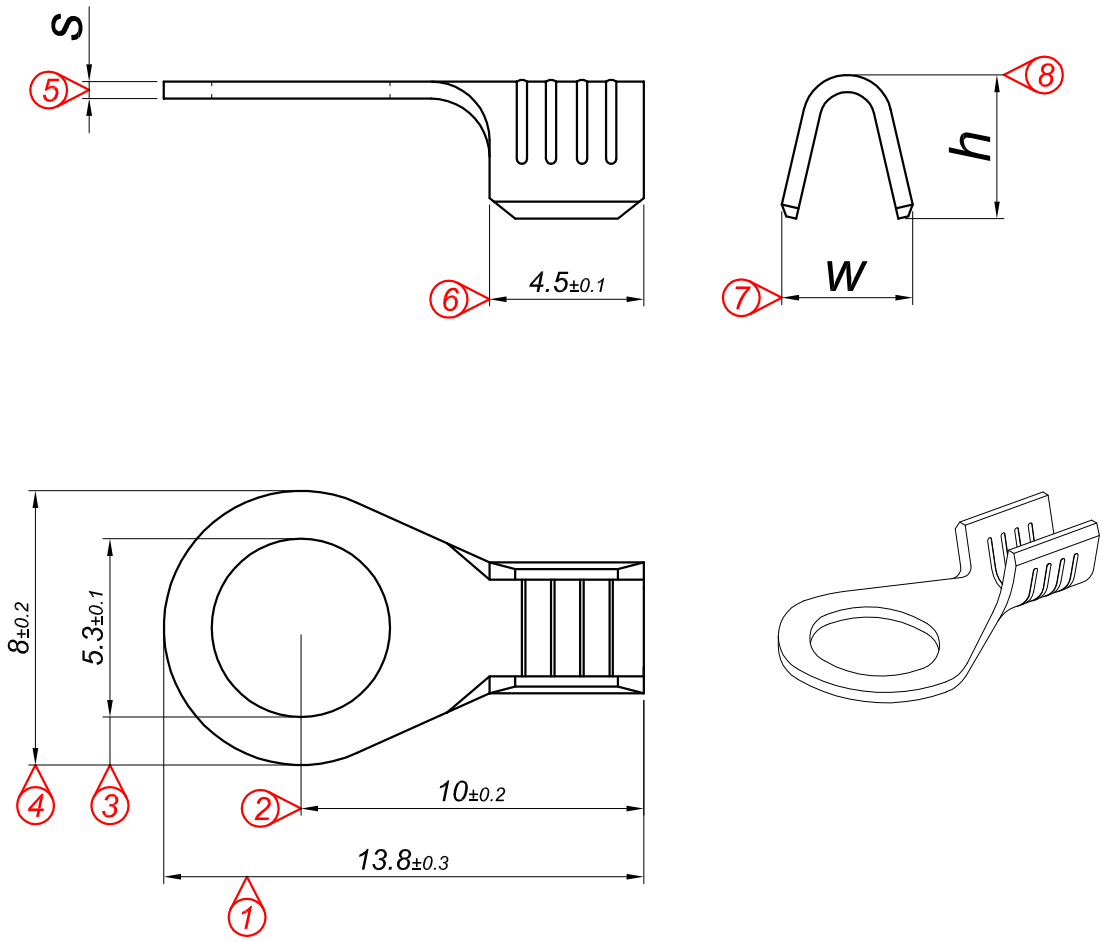


Kablo Kesiti
Wire Section : 0.50 - 1 mm²

Resmin Üzerinden Ölçü Almayınız
Don't use the drawing for measuring purpose

| | | | | | | |
|---|---|---|---|---|---|---|
| Tarih / Date | 22.08.2013 | İmza /Signature | Ölçek / Scale | | | |
| Çizen / Desing | M.Yağcı | | 5 / 1 | 01 | Teknik Resimde bulunan tabloya 0.80 kalınlık eklenmiş, tablo yeniden düzenlenmiştir. | 18.11.2014 |
| Onay / Approval | S.Gölcük | | | No | Değişiklik / Revision | Tarih/Date |

MESA TERMİNAL SOKET

Parça Adı:
Part Name: TOPRAKLAMA KLEMENSİ Ø5.3

Parça Kodu:
Part Code: TŞB 2556

Bu Çizim MESA OTO ELEKTRİK LTD.ŞTİ'nin malıdır. Şirket Yetkililerinin izni olmaksızın kopya edilemez, üzerinde değişiklik yapılamaz.
This Drawing MESA AUTO ELECTRIC LTD 's are property. Can not be copied without the consent of the company authorized, any changes can be made.